ΟΜΙΛΟΣ ΕΤΑΙΡΕΙΩΝ

HELIOAKMI®

ASSOS BOILERS

ΝΕΑ ΠΡΟΪΟΝΤΑ 2021

Προϊόντα και λύσεις για σύνδεση με αντλία θερμότητας

WWW.HELIOAKMI.COM

ΜΑΡΤΙΟΣ 2021

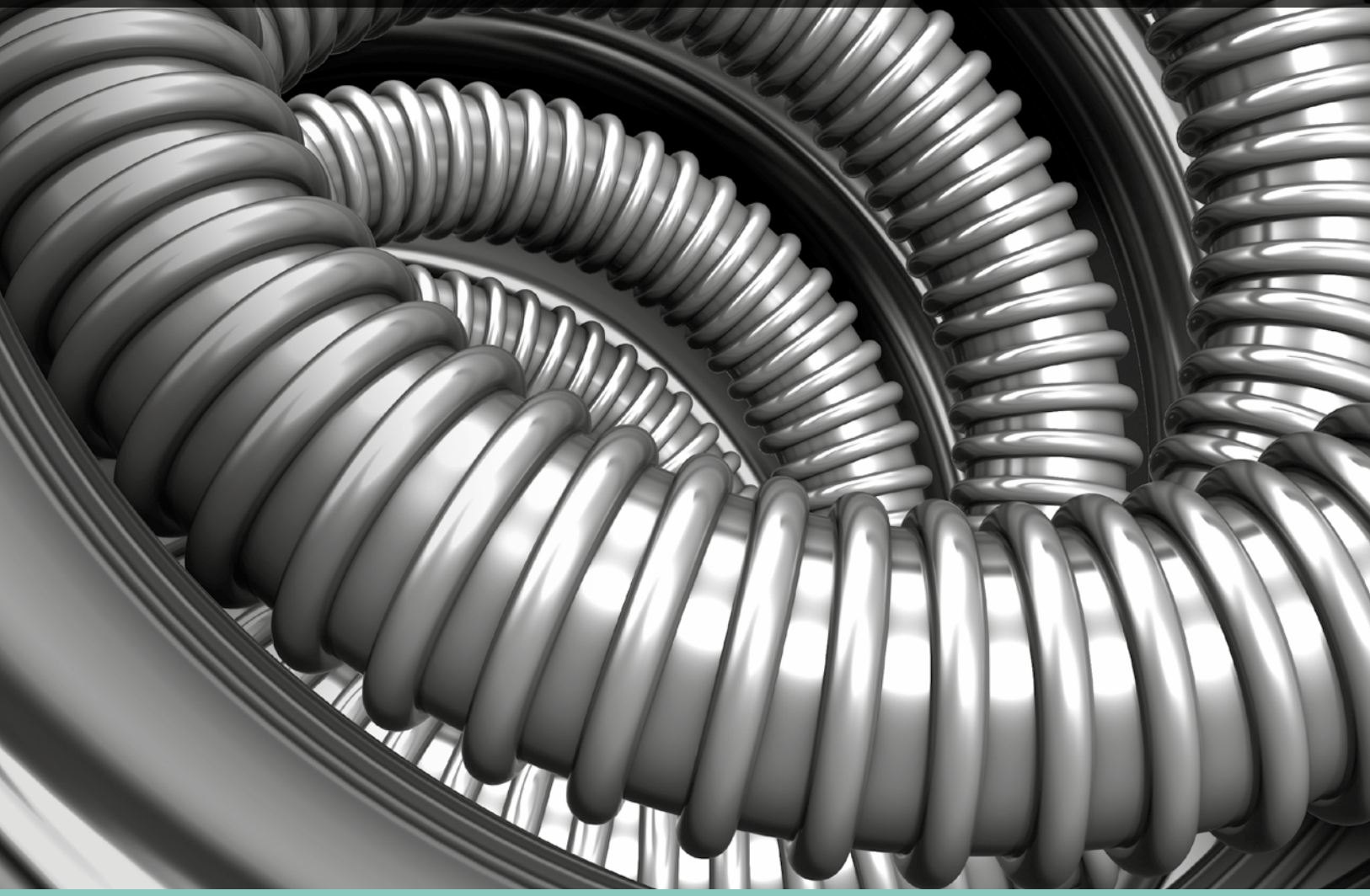

ΝΕΟ ΠΡΟΪΟΝ

BOILER ΕΠΙΣΜΑΛΤΩΜΕΝΑ ΜΕ ΜΕΓΑΛΟΥΣ ΕΝΑΛΛΑΚΤΕΣ ΓΙΑ ΣΥΝΔΕΣΗ ΜΕ ΑΝΤΛΙΑ ΘΕΡΜΟΤΗΤΑΣ

ΜΕ 1 ή 2 ΕΝΑΛΛΑΚΤΕΣ 150L-200L-300L-500L-800L-1000L

Τα μπόιλερ αυτού του τύπου διαθέτουν μεγάλη επιφάνεια εναλλακτών και είναι ιδανικά για σύνδεση με αντλία θερμότητας inverter χαμηλών – υψηλών θερμοκρασιών

Γενική περιγραφή:
Τα boiler κατασκευάζονται σύμφωνα με τα Ευρωπαϊκά και Γερμανικά πρότυπα στο υπερσύγχρονο εργοστάσιο παραγωγής boiler δαπέδου. Κύρια χαρακτηριστικά τους είναι η ασφαλής και οικονομική λειτουργία τους σε συνδυασμό με αξιόπιστη και μακρά διάρκεια ζωής.

- Κατασκευή από χαλυβδοέλασμα μεγάλου πάχους και υψηλής ποιότητας τύπου USD 37.2.
- Διπλός έλεγχος στεγανότητας
- Εσωτερικός καθαρισμός του κυλίνδρου με αυτόματο συγκρότημα Μεταλλοβολής 6 σημείων (όχι με χημικά) με αποτέλεσμα την τέλεια πρόσφυση του σμάλτου.
- Επισμαλτωμένο με την μέθοδο του διπλού "direct" εμαγιέ και ψημένο στους 860°C.
- Ανόδιο μαγνησίου για μακροχρόνια αντιδιαβρωτική προστασία
- Εύκολος καθαρισμός με πλευρική φλάντζα διαμέτρου Φ 115 mm (εξαιρούνται τα μποιλερ των 150 και 200 λίτρων)
- Φλαντζα διαμέτρου Φ 115 mm στο άνω μερος για εύκολη αντικατάσταση της ράβδου μαγνησίου.
- Προαιρετική ηλεκτρική αντίσταση (αποστέλλεται ξεχωριστά κατόπιν παραγγελίας).

2 kw μέχρι 4 kw (μονοφασική, 220-240V) με θερμοστάτη
6 kw, 9 kw ή 12 kw (τριφασική, 380V) χωρίς θερμοστάτη
Pmax λειτουργίας: 10 bar
Pmax δοκιμής: 15 bar για 5 λεπτά
Tmax λειτουργίας: +95° C
Μόνωση από πολυουρεθάνη χωρίς CFC & FCKW
Πυκνότητα: 52 kg/m3
Πάχος: 60 mm
(Στα boiler BL800 – BL1000 σε όλα τα μοντέλα η μόνωση είναι από εύκαμπτη πολυουρεθάνη 80 mm (αφρολέξ) η οποία είναι και αποσπώμενη για ευκολότερη πρόσβαση σε στενά περάσματα.)
Θερμική αγωγιμότητα 0,023W/mk
Κλάση πυρός:, B3 αυτοσβεστούμενα
Εναλλάκτης από επισμαλτωμένο χαλυβδοσωλήνα 1 ¼'' για αντλία θερμότητας
Εναλλάκτης από επισμαλτωμένο χαλυβδοσωλήνα 1 ¼'' για τους ηλιακούς συλλέκτες
Μέγιστη πίεση λειτουργίας εναλλακτών 16 bar
Μέγιστη θερμοκρασίας λειτουργίας εναλλάκτη 130 °C.

ΤΕΧΝΙΚΑ ΧΑΡΑΚΤΗΡΙΣΤΙΚΑ		BL150-A	BL200-A		BL300-A		BL500-A		BL800-A		BL1000-A	
		BL1	BL1	BL2	BL1	BL2	BL1	BL2	BL1	BL2	BL1	BL2
Εξωτερική Διάμετρος	mm	603	603	603	603	603	730	730	945	945	945	945
Ύψος	mm	1050	1330	1330	1930	1930	1970	1970	1800	1800	1950	1950
Μέγιστη Πίεση λειτουργίας δοχείου	bar	10										
Μέγιστη Πίεση λειτουργίας εναλλακτών	bar	16										
Είδος μόνωσης		Σκληρή	Σκληρή	Σκληρή	Σκληρή	Σκληρή	Σκληρή	Σκληρή	Μαλακή	Μαλακή	Μαλακή	Μαλακή
Πάχος μόνωσης	mm	60	60	60	60	60	60	60	80	80	80	80
Επιφάνεια εναλλάκτη αντλίας θερμότητας*	m²	1.40	2.03	2.03	3.03	3.03	4.01	4.01	5.05	5.05	5.97	5.97
Επιφάνεια εναλλάκτη ηλιακών*	m²	-	-	0.8	-	1.2	-	1.70	-	1.80	-	2.6
Χωρητικότητα εναλλάκτη αντλίας θερμότητας*	L	10	13	13	22	22	30	30	32	32	40	40
Χωρητικότητα εναλλάκτη ηλιακών*	L	-	-	5	-	9.6	-	13.6	-	14.2	-	22
Διατομή εναλλάκτων αντλίας θερμότητας	Inch	1 ¼'	1 ¼'	1 ¼'	1 ¼'	1 ¼'	1 ¼'	1 ¼'	1 ¼'	1 ¼'	1 ¼'	1 ¼'
Παροχές εναλλάκτων και ζεστού-κρύου	Inch	1 ¼'	1 ¼'	1 ¼'	1 ¼'	1 ¼'	1 ¼'	1 ¼'	1 ¼'	1 ¼'	1 ¼'	1 ¼'
Παροχή ανακυκλοφορίας	Inch	1''	1''	1''	1''	1''	1''	1''	1''	1''	1''	1''
Παροχή αισθητηρίου	Inch	½''	½''	½''	½''	½''	½''	½''	½''	½''	½''	½''
Μεταλλική Φλάντζα	mm	Φ 115	Φ 115	Φ 115	Φ 115	Φ 115	Φ 115	Φ 115	Φ 115	Φ 115	Φ 115	Φ 115
Φλάντζα Καθαρισμού	mm	N/A	N/A	N/A	Φ 115	Φ 115	Φ 115	Φ 115	Φ 115	Φ 115	Φ 115	Φ 115
Ανόδιο Φλάντζας	mm	Φ22 x 400	Φ22 x 400	Φ22 x 400	Φ22 x 400	Φ22 x 400	Φ22 x 400	Φ22 x 400	Φ22 x 400	Φ22 x 400	Φ22 x 400	Φ22 x 400
Ηλεκτρική αντίσταση	Inch	1 ½''	1 ½''	1 ½''	1 ½''	1 ½''	1 ½''	1 ½''	1 ½''	1 ½''	1 ½''	1 ½''

* Ανοχή/Tolerance +/- 5%

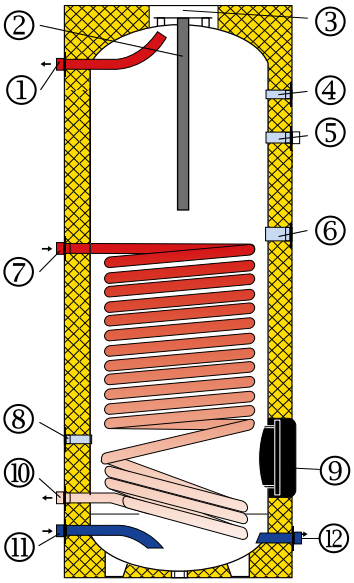

ΜΕ ΕΝΑΝ ΕΝΑΛΛΑΚΤΗ (BL1-A)

1. Εξαγωγή ζεστού νερού
2. Ανόδιο μαγνησίου
3. Βοηθητική φλάντζα Φ115
4. Υποδοχή αισθητηρίου
5. Σύνδεση ανακυκλοφορίας
6. Υποδοχή ηλεκτρικής αντίστασης
7. Είσοδος για αντλία θερμότητας
8. Υποδοχή αισθητηρίου εναλλάκτη
9. Πλευρική φλάντζα Φ115
10. Έξοδος για αντλία θερμότητας
11. Είσοδος κρύου νερού
12. Σωλήνας εκκένωσης ¾ Αρσενικό

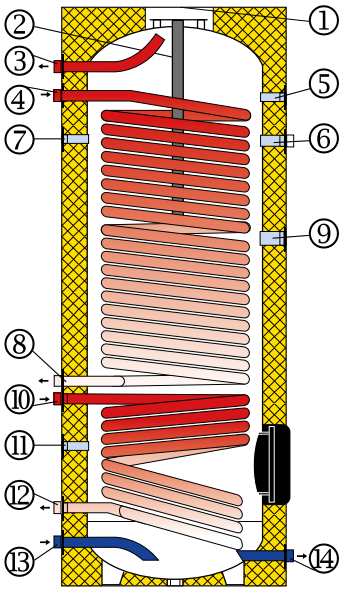

ΜΕ ΔΥΟ ΕΝΑΛΛΑΚΤΕΣ (BL2-A)

1. Βοηθητική φλάντζα Φ115
2. Ανόδιο μαγνησίου
3. Εξαγωγή ζεστού νερού
4. Είσοδος για αντλία θερμότητας
5. Υποδοχή αισθητηρίου
6. Σύνδεση ανακυκλοφορίας
7. Υποδοχή αισθητηρίου εναλλάκτη
8. Έξοδος για αντλία θερμότητας
9. Υποδοχή ηλεκτρικής αντίστασης
10. Είσοδος συλλεκτών
11. Υποδοχή αισθητηρίου εναλλάκτη
12. Έξοδος συλλεκτών
13. Είσοδος κρύου νερού
14. Σωλήνας εκκένωσης ¾ Αρσενικό

ΠΡΟΣΟΧΗ: Τα δοχεία έχουν μέγιστη πίεση λειτουργίας 10 Bar. Συνιστάται η τοποθέτηση βαλβίδας ασφαλείας 6 bar και δοχείου διαστολής στην είσοδο του κρύου
ATTENTION: Tanks have a maximum service pressure of 10 Bar. It is highly recommended to install a 6 bar TP Valve and an expansion vessel in the cold inlet.

ΝΕΟ ΠΡΟΪΟΝ

MEGA TANK INOX 1000 / 2500lt/h ΖΕΣΤΟΥ ΝΕΡΟΥ ΧΡΗΣΗΣ ΚΑΙ ΘΕΡΜΑΝΣΗΣ ΧΩΡΟΥ

Το Mega Tank Inox 1000 (Απόδοσης 2500lt/h Ζεστού Νερού Χρήσης), είναι ειδικά σχεδιασμένο για την αδιάλειπτη παροχή Ζ.Ν.Χ. σε ξενοδοχειακές μονάδες κάθε κλίμακας. Το πρωτοποριακό δοχείο Mega Tank Inox, διαθέτει ειδική ανοξείδωτη σερπαντίνα για την άμεση παραγωγή Ζ.Ν.Χ. με την τεχνολογία «φρέσκου νερού». Το ζεστό νερό χρήσης διέρχεται μέσα από την ανοξείδωτη σερπαντίνα και θερμαίνεται άμεσα, χωρίς να έρχεται σε επαφή με το αποθηκευμένο θερμό νερό του δοχείου, διασφαλίζοντας με τον τρόπο αυτό, απόλυτα τρεχούμενο και καθαρό ζεστό νερό. Η ανάγκη για απολύμανση του δοχείου (αντιλεγεωνέλλα) μηδενίζεται, καθώς το νερό που θα καταλήξει στις παροχές είναι διαρκώς ανανεούμενο.

Η μεγάλη επιφάνεια εναλλαγής καθώς και η μεγάλη διάμετρος της (DN32), διασφαλίζει την υψηλή απόδοση του συστήματος, σε παροχές που φθάνουν μέχρι και τα 2500lt/h. Ένα Mega Tank Inox 1000 (Απόδοσης 2500lt/h Ζεστού Νερού Χρήσης), μπορεί να καλύψει τις ανάγκες ενός ξενοδοχείου 25-30 δωματίων σε αιχμή ζήτησης 1,5 ώρας και άνω με ομοιόμορφη κατανομή και διάρκειας του κάθε ντουζ 20 λεπτά. Η παραπάνω πρόταση φυσικά δεν μπορεί να είναι απόλυτη και μπορεί να διαμορφωθεί ανάλογα με τις απαιτήσεις του έργου και της εκτίμησης του κάθε μελετητή.

Το δοχείο Mega Tank Inox 1000 είναι ιδανικό για θέρμανση χώρου και λόγω των πολλών παροχών που διαθέτει μπορεί ταυτόχρονα να συνδεθεί με αντλία θερμότητας χαμηλών-υψηλών θερμοκρασιών, λέβητα αερίου-πετρελαίου-pellet, ηλιακούς συλλέκτες ή άλλες ανανεώσιμες πηγές ενέργειας και να προσφέρει ταυτόχρονα θέρμανση χώρου και Ζεστό Νερό Χρήσης μέσω του μεγάλου ανοξείδωτου εναλλάκτη DN32 τον οποίον διαθέτει.

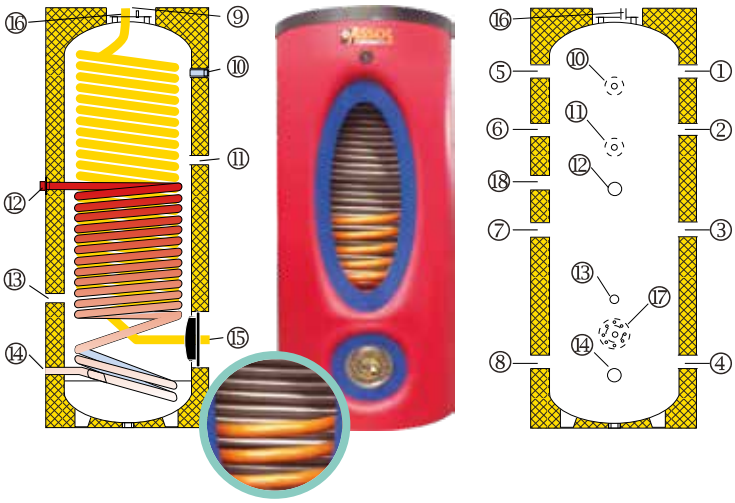

1. Σύνδεση buffer (ζεστού) 1½"
2. Σύνδεση buffer (ζεστού κατώτερο στρώμα) 1½"
3. Σύνδεση buffer (επιστροφή ανώτερο στρώμα) 1½"
4. Σύνδεση buffer (επιστροφή) 1½"
5. Σύνδεση buffer (ζεστού) 1½"
6. Σύνδεση buffer (ζεστού κατώτερο στρώμα) 1½"
7. Σύνδεση buffer (επιστροφή ανώτερο στρώμα) 1½"
8. Σύνδεση buffer (επιστροφή) 1½"
9. Εξαεριστικό ½"
10. Θέση αισθητηρίου ½"
11. Θέση αισθητηρίου ½"
12. Εισαγωγή από ηλιακά (ζεστό) 1¼"
13. Θέση αισθητηρίου ηλιακών ½"
14. Επιστροφή για ηλιακά (κρύο) 1¼"
15. Εισαγωγή κρύου νερού χρήσης (ύδρευση) 1½"
16. Έξοδος ζεστού νερού χρήσης 1½"
17. Φλάτζα καθαρισμού
18. Θέση ηλεκτρικής αντίστασης 1½"

1. Buffer connection (Hot) 1 ½"
2. Buffer connection (Hot Lower Level) 1 ½"
3. Buffer connection (Return Upper Level) 1 ½"
4. Buffer connection (Return) 1 ½"
5. Buffer connection (Hot) 1 ½"
6. Buffer connection (Hot Lower Level) 1 ½"
7. Buffer connection (Return Upper Level) 1 ½"
8. Buffer connection (Return) 1 ½"
9. Air ventilator ½"
10. Sensor connection (Upper Level) ½"
11. Sensor connection ½"
12. Inlet from Solar (Hot) 1 ¼"
13. Solar Water Heater's Sensor Connection ½"
14. Return to Solar Water Heater (Cold) 1 ¼"
15. Domestic Water Inlet (supply) 1½"
16. Domestic hot water outlet 1½"
17. Cleaning flange
18. Position of Electrical resistance 1½"

ΧΩΡΗΤΙΚΟΤΗΤΑ 1000 Lt	CAPACITY 1000 Lt		ΕΝΑΛΛΑΚΤΗΣ ΗΛΙΑΚΩΝ				ΕΝΛ. INOX
Χωρητικότητα εναλλάκτη	Heat Exchanger Capacity	LT	13,3				40,95
Επιφάνεια εναλλάκτη	Heat Exchanger surface area	m^2	2,5				7,48
Παροχή πρωτεύοντος	Lower Heat Exch. Flow Rate	m^3/h	3				
Θερμοκρασία εισόδου	Inlet temperature	C	55	70	80	90	
Ισχύς εναλλάκτη*	Heat Exchanger Power*	KW	20,5	40	53	65,5	
Συνεχής παροχή ζεστού νερού**	Hot water continuous supply**	LTR/h	**2500**				
Απώλειες μόνωσης***	Thermal Losses***	KWh/24h	3,6				

* Θερμοκρασία κρύου νερού 10 °C. Θερμοκρασία εξόδου ζεστού νερού 45°C. Θερμοκρασία αποθήκευσης 60°C. / Cold water temperature 10°C. Hot water outlet temperature 45°C. Storage temperature 60°C.
** 45°C με θερμοκρασία αποθήκευσης 60°C / 45°C with water storage temperature at 60°C
*** Θερμοκρασία νερού αποθήκευσης 65°C. Θερμοκρασία περιβάλλοντος 20°C / Water storage temperature 65°C - Ambient temperature 20°C.

Παραδείγματα εγκαταστάσεων / Typical Applications

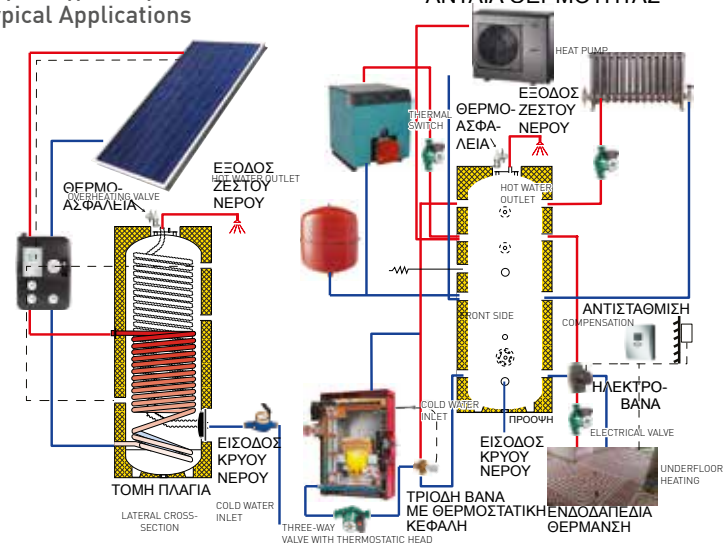

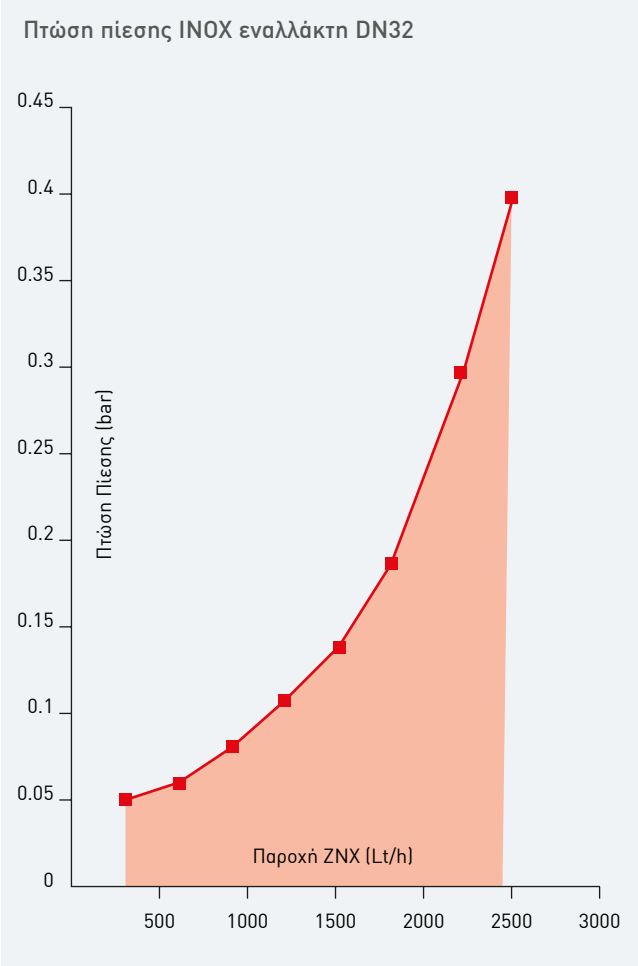

Σημείωση: Οι παραπάνω σχηματικές παραστάσεις είναι τυπικά σχέδια βασικής αρχής. Θα πρέπει πάντα να συμβουλεύεστε έναν εξειδικευμένο θερμομηχανικό για τη δική σας εγκατάσταση.
Note: The above drawings of installation are typical drawings of basic principles. You must always consult a specialized thermo-mechanical engineer for your own installation.

ΓΙΑ ΠΕΡΙΣΣΟΤΕΡΕΣ ΠΛΗΡΟΦΟΡΙΕΣ ΕΠΙΣΚΕΦΤΕΙΤΕ ΤΗΝ ΙΣΤΟΣΕΛΙΔΑ ΜΑΣ **WWW.HELIOAKMI.COM**

ΔΟΧΕΙΑ ΑΔΡΑΝΕΙΑΣ ΓΙΑ ΘΕΡΜΑΝΣΗ ΧΩΡΟΥ ΚΑΙ ΖΕΣΤΟ ΝΕΡΟ ΧΡΗΣΗΣ
BUFFER TANKS FOR SPACE HEATING AND DOMESTIC HOT WATER

Το δοχείο Buffer 1 Inox είναι ιδανικό για θέρμανση χώρου και λόγω των πολλών παροχών που διαθέτει μπορεί ταυτόχρονα να συνδεθεί με αντλία θερμότητας χαμηλών-υψηλών θερμοκρασιών, λέβητα αερίου-πετρελαίου-pellet, ηλιακούς συλλέκτες ή άλλες ανανεώσιμες πηγές ενέργειας και να προσφέρει Ζεστό Νερό Χρήσης μέσω του μεγάλου ανοξείδωτου εναλλάκτη τον οποίον διαθέτει.

Το ζεστό νερό χρήσης διέρχεται μέσα από την ανοξείδωτη σερπαντίνα και θερμαίνεται άμεσα, χωρίς να έρχεται σε επαφή με το αποθηκευμένο θερμό νερό του δοχείου, διασφαλίζοντας με τον τρόπο αυτό, απόλυτα τρεχούμενο και καθαρό ζεστό νερό. Η ανάγκη για απολύμανση του δοχείου (αντιλεγεωνέλλα) μηδενίζεται, καθώς το νερό που θα καταλήξει στις παροχές είναι διαρκώς ανανεούμενο.

Ανάλογα με τις απαιτήσεις για ζεστό νερό χρήσης και θέρμανση χώρου μπορεί να επιλεχθεί κατάλληλης χωρητικότητας δοχείο Buffer 1 Inox συμφωνα με τον παρακάτω πίνακα.

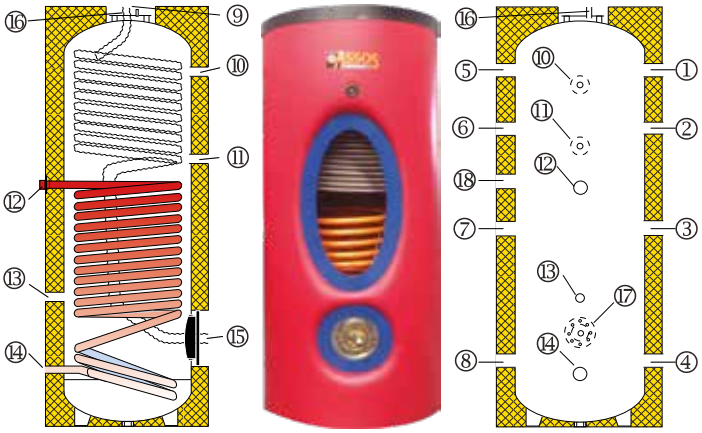

1. Σύνδεση buffer (ζεστού) 1½"
2. Σύνδεση buffer (ζεστού κατώτερο στρώμα) 1½"
3. Σύνδεση buffer (επιστροφή ανώτερο στρώμα) 1½"
4. Σύνδεση buffer (επιστροφή) 1½"
5. Σύνδεση buffer (ζεστού) 1½"
6. Σύνδεση buffer (ζεστού κατώτερο στρώμα) 1½"
7. Σύνδεση buffer (επιστροφή ανώτερο στρώμα) 1½"
8. Σύνδεση buffer (επιστροφή) 1½"
9. Εξαεριστικό ½"
10. Θέση αισθητηρίου ½"
11. Θέση αισθητηρίου ½"
12. Εισαγωγή από ηλιακά (ζεστό) 1¼"
13. Θέση αισθητηρίου ηλιακών ½"
14. Επιστροφή για ηλιακά (κρύο) 1¼"
15. Εισαγωγή κρύου νερού χρήσης (ύδρευση) 1"
16. Έξοδος ζεστού νερού χρήσης 1"
17. Φλάτζα καθαρισμού
18. Θέση ηλεκτρικής αντίστασης 1½"

1. Buffer connection (Hot) 1 ½"
2. Buffer connection (Hot Lower Level) 1 ½"
3. Buffer connection (Return Upper Level) 1 ½"
4. Buffer connection (Return) 1 ½"
5. Buffer connection (Hot) 1 ½"
6. Buffer connection (Hot Lower Level) 1 ½"
7. Buffer connection (Return Upper Level) 1 ½"
8. Buffer connection (Return) 1 ½"
9. Air ventilator ½"
10. Sensor connection (Upper Level) ½"
11. Sensor connection ½"
12. Inlet from Solar (Hot) 1 ¼"
13. Solar Water Heater's Sensor Connection ½"
14. Return to Solar Water Heater (Cold) 1 ¼"
15. Domestic Water Inlet (supply) 1"
16. Domestic hot water outlet 1"
17. Cleaning flange
18. Position of Electrical resistance 1½"

ΧΩΡΗΤΙΚΟΤΗΤΑ	CAPACITY		300 ΛΙΤΡΑ					500 ΛΙΤΡΑ				
Εναλλάκτες	Heat Exchangers		ΗΛΙΑΚΩΝ				Ανοξείδωτος για Ζ.Ν.Χ	ΗΛΙΑΚΩΝ				Ανοξείδωτος για Ζ.Ν.Χ
			SOLAR				INOX for Domestic Hot Water	SOLAR				INOX for Domestic Hot Water
Χωρητικότητα εναλλάκτη	Heat Exchanger Capacity	LT	7,4				12	11,5				13,25
Επιφάνεια εναλλάκτη	Heat Exchanger surface area	m^2	1,4				3,30	2,2				3,67
Παροχή πρωτεύοντος	Lower Heat Exch.Flow Rate	m^3/h	3					3				
Θερμοκρασία εισόδου	Inlet temperature	C	55	70	80	90		55	70	80	90	
Ισχύς εναλλάκτη*	Heat Exchanger Power	KW	12,3	25	32,6	41		16,7	32,2	42,6	54,2	
Συνεχής παροχή ζεστού νερού 45°c με θερμοκρασία αποθήκευσης 60°c	Hot water continuous supply at 45°C with water storage temperature at 60°C	LTR/h	**1215**					**1350**				
Απώλειες μόνωσης**	Thermal Losses**	KWh/24h	2,24					2,91				

ΧΩΡΗΤΙΚΟΤΗΤΑ	CAPACITY		800 ΛΙΤΡΑ					1000 ΛΙΤΡΑ				
Εναλλάκτες	Heat Exchangers		ΗΛΙΑΚΩΝ				Ανοξείδωτος για Ζ.Ν.Χ	ΗΛΙΑΚΩΝ				Ανοξείδωτος για Ζ.Ν.Χ
			SOLAR				INOX for Domestic Hot Water	SOLAR				INOX for Domestic Hot Water
Χωρητικότητα εναλλάκτη	Heat Exchanger Capacity	LT	11,5				13,25	13,3				13,25
Επιφάνεια εναλλάκτη	Heat Exchanger surface area	m^2	2,2				3,67	2,5				3,67
Παροχή πρωτεύοντος	Lower Heat Exch. Flow Rate	m^3/h	3					3				
Θερμοκρασία εισόδου	Inlet temperature	C	55	70	80	90		55	70	80	90	
Ισχύς εναλλάκτη*	Heat Exchanger Power	KW	17	32	43	54		20,5	40	53	65,5	
Συνεχής παροχή ζεστού νερού 45°c με θερμοκρασία αποθήκευσης 60°c	Hot water continuous supply at 45°C with water storage temperature at 60°C	LTR/h	**1420**					**1490**				
Απώλειες μόνωσης**	Thermal Losses**	KWh/24h	3,22					3,6				

* Θερμοκρασία κρύου νερού 10 °C. Θερμοκρασία εξόδου ζεστού νερού 45°C. Θερμοκρασία αποθήκευσης 60°C. / Cold water temperature 10°C. Hot water outlet temperature 45°C. Storage temperature 60°C.
** Θερμοκρασία νερού αποθήκευσης 65°C. Θερμοκρασία περιβάλλοντος 20°C / Water storage temperature 65°C - Ambient temperature 20°C.

ΓΙΑ ΠΕΡΙΣΣΟΤΕΡΕΣ ΠΛΗΡΟΦΟΡΙΕΣ ΕΠΙΣΚΕΦΤΕΙΤΕ ΤΗΝ ΙΣΤΟΣΕΛΙΔΑ ΜΑΣ **WWW.HELIOAKMI.COM**

ΔΟΧΕΙΑ ΑΔΡΑΝΕΙΑΣ / BUFFER TANKS

ΝΕΟ ΠΡΟΪΟΝ

BUFFER 0 (ΧΩΡΙΣ ΕΝΑΛΛΑΚΤΕΣ/WITHOUT COILS) 40L-60L-80L-100L-150L-200L-300L -420L-500L-800L-1000L BUFFER 1 (ΜΕ 1 ΕΝΑΛΛΑΚΤΗ/WITH 1 COIL) 300L-420L-500L-800L-1000L

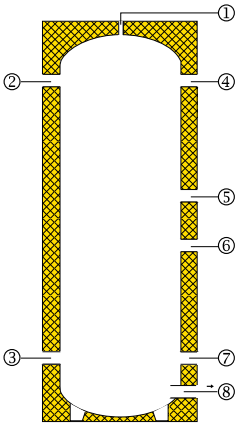

BUFFER 0 ΕΞΩΤΕΡΙΚΟΥ ΧΩΡΟΥ (ΧΩΡΙΣ ΕΝΑΛΛΑΚΤΕΣ / WITHOUT COILS) 40L-60L-80L-100L
ΓΙΑ ΣΥΝΔΕΣΗ ΜΕ ΑΝΤΛΙΑ ΘΕΡΜΟΤΗΤΑΣ ΜΕ ΕΞΩΤΕΡΙΚΗ ΜΕΤΑΛΛΙΚΗ ΕΠΕΝΔΥΣΗ

1. Εξαεριστικό ½''
2. Σύνδεση buffer (ζεστού) 1 ½''
3. Σύνδεση buffer (επιστροφή) 1 ½''
4. Σύνδεση buffer (ζεστού κατώτερο στρώμα) 1 ½''
5. Θέση αισθητηρίου ½''
6. Θέση αντίστασης 1 ½''
7. Σύνδεση buffer (επιστροφή) 1 ½''
8. Εκκένωση ¾'' αρσενικό

1. Air ventilator ½''
2. Buffer connection (Hot) 1 ½''
3. Buffer connection (Return) 1 ½''
4. Buffer connection (Hot Lower level) 1 ½''
5. Sensor Connection ½''
6. Position of electrical resistance 1 ½''
7. Buffer connection (Return) 1 ½''
8. Drain pipe ¾'' Male

40L*-60L- 80L- 100L
ΕΞΩΤΕΡΙΚΟΥ ΧΩΡΟΥ

* Διαθέσιμο κατόπιν παραγγελίας

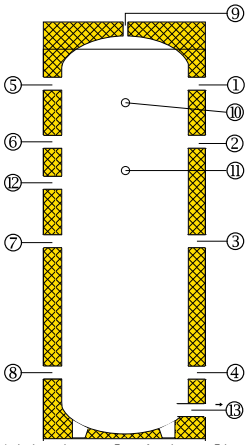

* Δείτε πίνακα υδραυλικών συνδέσεων

BUFFER 0 (ΧΩΡΙΣ ΕΝΑΛΛΑΚΤΕΣ / WITHOUT COILS)
150L-200L-300L-420L-500L-800L-1000L ΓΙΑ ΣΥΝΔΕΣΗ ΜΕ ΑΝΤΛΙΑ ΘΕΡΜΟΤΗΤΑΣ

1. Σύνδεση buffer (ζεστού) *
2. Σύνδεση buffer (ζεστού κατώτερο στρώμα) 1½"
3. Σύνδεση buffer (επιστροφή ανώτερο στρώμα) 1½"
4. Σύνδεση buffer (επιστροφή) *
5. Σύνδεση buffer (ζεστού) *
6. Σύνδεση buffer (ζεστού κατώτερο στρώμα) 1½"
7. Σύνδεση buffer (επιστροφή ανώτερο στρώμα) 1½"
8. Σύνδεση buffer (επιστροφή) *
9. Εξαεριστικό ½"
10. Θέση αισθητηρίου ½"
11. Θέση αισθητηρίου ½"
12. Θέση ηλεκτρικής αντίστασης 1½"
13. Σωλήνας ¾'' Α εκκένωση

1. Buffer connection (Hot) *
2. Buffer connection (Hot Lower Level) 1 ½"
3. Buffer connection (Return Upper Level) 1 ½"
4. Buffer connection (Return) *
5. Buffer connection (Hot) *
6. Buffer connection (Hot Lower Level) 1 ½"
7. Buffer connection (Return Upper Level) 1 ½"
8. Buffer connection (Return) *
9. Air ventilator ½"
10. Sensor connection ½"
11. Sensor connection ½"
12. Position of Electrical resistance 1 ½"
13. Drain pipe ¾'' Male

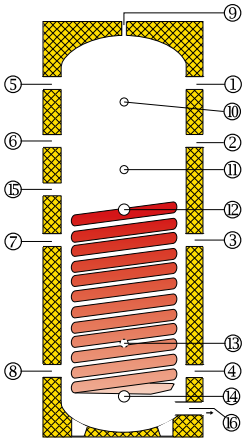

BUFFER 1 (ΜΕ 1 ΕΝΑΛΛΑΚΤΗ / WITH 1 COIL) 300L-420L-500L-800L-1000L
ΓΙΑ ΣΥΝΔΕΣΗ ΜΕ ΑΝΤΛΙΑ ΘΕΡΜΟΤΗΤΑΣ

1. Σύνδεση buffer (ζεστού) 1½"
2. Σύνδεση buffer (ζεστού κατώτερο στρώμα) 1½"
3. Σύνδεση buffer (επιστροφή ανώτερο στρώμα) 1½"
4. Σύνδεση buffer (επιστροφή) 1½"
5. Σύνδεση buffer (ζεστού) 1½"
6. Σύνδεση buffer (ζεστού κατώτερο στρώμα) 1½"
7. Σύνδεση buffer (επιστροφή ανώτερο στρώμα) 1½"
8. Σύνδεση buffer (επιστροφή) 1½"
9. Εξαεριστικό ½"
10. Θέση αισθητηρίου ½"
11. Θέση αισθητηρίου ½"
12. Εισαγωγή από ηλιακά (ζεστό) 1 ¼"
13. Θέση αισθητηρίου ηλιακών ½"
14. Επιστροφή για ηλιακά (κρύο) 1 ¼"
15. Θέση ηλεκτρικής αντίστασης 1½"
16. Σωλήνας ¾ Α εκκένωση

1. Buffer connection (Hot) 1 ½"
2. Buffer connection (Hot Lower Level) 1 ½"
3. Buffer connection (Return Upper Level) 1 ½"
4. Buffer connection (Return) 1 ½"
5. Buffer connection (Hot) 1 ½"
6. Buffer connection (Hot Lower Level) 1 ½"
7. Buffer connection (Return Upper Level) 1 ½"
8. Buffer connection (Return) 1 ½"
9. Air ventilator ½"
10. Sensor connection ½"
11. Sensor connection ½"
12. Inlet from Solar (Hot) 1 ¼"
13. Solar Water Heater's Sensor Connection ½"
14. Return to Solar Water Heater (Cold) 1¼"
15. Position of Electrical resistance 1 ½"
16. Drain pipe ¾'' Male

Υδραυλικές συνδέσεις BUFFER:

	ΜΟΝΤΕΛΟ		40 L.	60 L.	80 L.	100 L.	150 L.	200 L.	300 L.	420 L.	500 L.	800 L.	1000L.
ΘΕΣΗ ΑΙΣΘΗΤΗΡΙΩΝ	BUF0	BUF1	½"	½"	½"	½"	½"	½"	½"	½"	½"	½"	½"
ΕΝΑΛΛΑΚΤΗΣ ΗΛΙΑΚΩΝ	-	BUF1	-	-	-	-	-	-	1"	1 ¼"	1 ¼"	1 ¼"	1 ¼"
ΣΥΝΔΕΣΕΙΣ BUFFER	BUF0	BUF1	1 ½"	1 ½"	1 ½"	1 ½"	1 ½"	1 ½"	1 ½"	1 ½"	1 ½"	1 ½" BUF 0 3" BUF 1	1 ½" BUF 0 3" BUF 1
ΥΠΟΔΟΧΗ ΑΝΤΙΣΤΑΣΗΣ	BUF0	BUF1	1 ½"	1 ½"	1 ½"	1 ½"	1 ½"	1 ½"	1 ½"	1 ½"	1 ½"	1 ½"	1 ½"
ΕΞΟΔΟΣ ΖΕΣΤΟΥ ΝΕΡΟΥ ΧΡΗΣΗΣ	-	-	-	-	-	-	-	-	1"	-	1"	1"	1"
ΕΙΣΑΓΩΓΗ ΚΡΥΟΥ ΝΕΡΟΥ ΧΡΗΣΗΣ	-	-	-	-	-	-	-	-	1"	-	1"	1"	1"

Hydraulic Connections BUFFER:

	MODELS		40 L.	60 L.	80 L.	100 L.	150 L.	200 L.	300 L.	420 L.	500 L.	800 L.	1000L.
SENSORS	BUF0	BUF1	½"	½"	½"	½"	½"	½"	½"	½"	½"	½"	½"
SOLAR HEAT EXCHANGERS	-	BUF1	-	-	-	-	-	-	1"	1 ¼"	1 ¼"	1 ¼"	1 ¼"
CONNECTION BUFFER	BUF0	BUF1	1 ½"	1 ½"	1 ½"	1 ½"	1 ½"	1 ½"	1 ½"	1 ½"	1 ½"	1 ½" BUF 0 3" BUF 1	1 ½" BUF 0 3" BUF 1
ELECTRIC ELEMENT	BUF0	BUF1	1 ½"	1 ½"	1 ½"	1 ½"	1 ½"	1 ½"	1 ½"	1 ½"	1 ½"	1 ½"	1 ½"
HOT WATER OUTLET	-	-	-	-	-	-	-	-	1"	-	1"	1"	1"
COLD WATER INLET	-	-	-	-	-	-	-	-	1"	-	1"	1"	1"

ΓΙΑ ΠΕΡΙΣΣΟΤΕΡΕΣ ΠΛΗΡΟΦΟΡΙΕΣ ΕΠΙΣΚΕΦΤΕΙΤΕ ΤΗΝ ΙΣΤΟΣΕΛΙΔΑ ΜΑΣ WWW.HELIOAKMI.COM

ΝΕΟ ΠΡΟΪΟΝ

BOILER ΗΛΙΑΚΩΝ ΘΕΡΜΟΣΙΦΩΝΩΝ ΜΕ ΣΤΑΘΕΡΗ ΣΕΡΠΑΝΤΙΝΑ ΜΕΓΑΛΗΣ ΕΠΙΦΑΝΕΙΑΣ ΓΙΑ ΣΥΝΔΕΣΗ ΜΕ ΑΝΤΛΙΑ ΘΕΡΜΟΤΗΤΑΣ

Helioakmi – Megasun – Assos – Novasun – Vormann – Camper

ΤΥΠΟΣ	ΔΙΑΣΤΑΣΕΙΣ (mm)	ΒΑΡΟΣ kg (με εξωτερική επένδυση αλουμινίου)	ΒΑΡΟΣ kg (με εξωτερική επένδυση λαμαρίνα)	ΤΕΣΤ ΠΙΕΣΗΣ
ΜΠΟΙΛΕΡ SP 120	500 x 1000	48	53	10 BAR
ΜΠΟΙΛΕΡ SP 160	500 x 1250	59	65	10 BAR
ΜΠΟΙΛΕΡ SP 200	570 x 1250	65	72	10 BAR
ΜΠΟΙΛΕΡ SP 300	570 x 1870	110	121	10 BAR

+/- 5% Αντοχή / Tolerance

Τεχνικά Χαρακτηριστικά

Εξωτερικό Περίβλημα:	Ανοδιομένο αλουμίνιο ή Προβαμμένη Λαμαρίνα
Μόνωση δεξαμενής:	Πολυουρεθάνη πάχους 50-60 χιλ., πυκνοτητας 52 kg/m³
Υλικό Κυλίνδρου:	Low Carbon Steel 2.5 χιλ.
Υλικό Μανδύα (jacket):	Low Carbon Steel 1.5 χιλ.
Εσωτ. Προστασία Δεξαμενής:	Διπλή Επισμάλτωση, στους 860°C
Πρόσθετη Προστασία:	Ράβδος Μαγνησίου
Ηλεκτρική Αντίσταση:	Χάλκινη
Θερμοστάτης:	Διπολικός τεσσάρων επαφών
Ισχύς Αντίστασης:	Διαθέσιμη από 0,8 Kw έως 4Kw

Technical Specifications

External casing	Anodized aluminium or Prepainted Metal Sheet
Tank's insulation	Polyurethane foam 50-60 mm, density 52kg/m³
Cylinder's material	Low carbon steel 2,5 mm
Jacket's material	Low carbon steel 1,5 mm
Cylinder's internal Protection	Double glass enameling 860°C
Additional protection	Magnesium rod
Electric resistance	Copper
Thermostat	Bipolar of four contacts
Power rate	Available from 0.8kw – 4kw

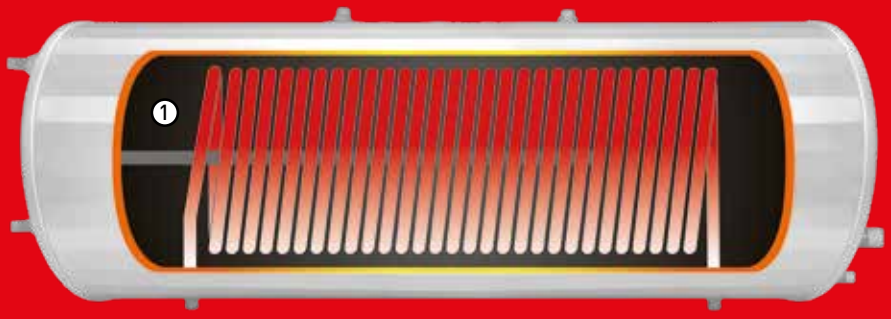

Μπόιλερ με σταθερό εναλλάκτη (σερπαντίνα) μεγάλης επιφάνειας για αντλία θερμότητας / Boilers with stable tube heat exchanger for connection to a heat pump of big surface ①

(επιφάνεια εναλλάκτη για 120-160-200 lt: 1.30m²), (επιφάνεια εναλλάκτη για 300 lt: 1.60m²) / surface of tube heat exchanger for 120-160-200 lt: 1.30m², surface of tube heat exchanger for 300 lt: 1.60m²

Αποσπώμενος Ανοξείδωτος εναλλάκτης DN16 για σύνδεση με αντλία θερμότητας / Removable Stainless steel coil heat exchanger DN16 for connection to a heat pump ②

(επιφάνεια εναλλάκτη για 120-160-200 lt: 0,70m²), (επιφάνεια εναλλάκτη για 300 lt: 0,80m²) / surface of tube heat exchanger for 120-160-200 lt: 0.70m², surface of tube heat exchanger for 300 lt: 0.80m²

②

Αποσπώμενος Ανοξείδωτος εναλλάκτης DN16 για σύνδεση με λέβητα) Removable Stainless steel coil heat exchanger DN16 for connection to a heating boiler ③

(επιφάνεια εναλλάκτη για 120-160-200 lt: 0,30m²), (επιφάνεια εναλλάκτη για 300 lt: 0,50m²) / surface of tube heat exchanger for 120-160-200 lt: 0.30m², surface of tube heat exchanger for 300 lt: 0.50m²

③

Όλα τα μπόιλερ συσκευάζονται με δύο πλαίσια φελιζόλ σκληρού τύπου, τυλίγονται με stretch film και περιλαμβάνουν 2 λίτρα **ειδικό** αντιψυκτικό υγρό έως τα 200 λίτρα και 3 λίτρα **ειδικό** αντιψυκτικό υγρό για τα 300 - 350 λίτρα, τα οποία χρεώνονται χωριστά.

ΝΕΟ ΠΡΟΪΟΝ

BOILER ΑΝΤΙΚΑΤΑΣΤΑΣΗΣ ΔΙΑΦΟΡΩΝ ΤΥΠΩΝ ΗΛΙΑΚΩΝ ΘΕΡΜΟΣΙΦΩΝΩΝ

Helioakmi – Megasun – Assos – Novasun – Vormann – Camper

ΤΥΠΟΣ	ΔΙΑΣΤΑΣΕΙΣ (mm)	ΒΑΡΟΣ kg (με εξωτερική επένδυση αλουμινίου)	ΒΑΡΟΣ kg (με εξωτερική επένδυση λαμαρίνα)	ΤΕΣΤ ΠΙΕΣΗΣ
ΜΠΟΙΛΕΡ SP 120	500 x 1000	48	53	10 BAR
ΜΠΟΙΛΕΡ SP 160	500 x 1250	59	65	10 BAR
ΜΠΟΙΛΕΡ SP 200	570 x 1250	65	72	10 BAR
ΜΠΟΙΛΕΡ SP 300	570 x 1870	110	121	10 BAR

+/- 5% Ανοχή / Tolerance

Τεχνικά Χαρακτηριστικά

Εξωτερικό Περίβλημα:	Ανοδιομένο αλουμίνιο ή Προβαμμένη Λαμαρίνα
Μόνωση δεξαμενής:	Πολυουρεθάνη πάχους 50-60 χιλ., πυκνοτητας 52 kg/m³
Υλικό Κυλίνδρου:	Low Carbon Steel 2.5 χιλ.
Υλικό Μανδύα (jacket):	Low Carbon Steel 1.5 χιλ.
Εσωτ. Προστασία Δεξαμενής:	Διπλή Επισμάλτωση, στους 860°C
Πρόσθετη Προστασία:	Ράβδος Μαγνησίου
Ηλεκτρική Αντίσταση:	Χάλκινη
Θερμοστάτης:	Διπολικός τεσσάρων επαφών
Ισχύς Αντίστασης:	Διαθέσιμη από 0,8 Kw έως 4Kw

Technical Specifications

External casing	Anodized aluminium or Prepainted Metal Sheet
Tank's insulation	Polyurethane foam 50-60 mm, density 52kg/m³
Cylinder's material	Low carbon steel 2,5 mm
Jacket's material	Low carbon steel 1,5 mm
Cylinder's internal Protection	Double glass enameling 860°C
Additional protection	Magnesium rod
Electric resistance	Copper
Thermostat	Bipolar of four contacts
Power rate	Available from 0.8kw – 4kw

Τύπος: CAMPER

Τα μποιλερ CAMPER διαθέτουν 2 παροχές 3/4'', μια στο κέντρο εμπρός και μια στο κέντρο κάτω για σύνδεση του κλειστού κυκλώματος όπως **φωτο Α**

(φώτο Α)

Τύπος: ΗΛΙΟΑΚΜΗ – ASSOS BOILERS - SOLARNET

Τα μποιλερ αυτού του τύπου διαθέτουν 2 παροχές 3/4'' στα πλαινα καπάκια για σύνδεση του κλειστού κυκλώματος όπως **φωτο Β**

(φώτο Β)

Τύπος: MEGASUN (Πολυγωνικός σχεδιασμός με εξωτερικό περίβλημα αλουμινίου)

Τα μποιλερ αυτού του τύπου διαθέτουν 2 παροχές 3/4'' στα πλαινα καπάκια για σύνδεση του κλειστού κυκλώματος όπως **φωτο Γ**

(φώτο Γ)

Όλα τα μπόιλερ συσκευάζονται με δύο πλαίσια φελιζόλ σκληρού τύπου, τυλίγονται με stretch film και περιλαμβάνουν 2 λίτρα **ειδικό** αντιψυκτικό υγρό έως τα 200 λίτρα και 3 λίτρα **ειδικό** αντιψυκτικό υγρό για τα 300 - 350 λίτρα, τα οποία χρεώνονται χωριστά.

ΝΕΟ ΠΡΟΪΟΝ

Σετ βάσης στήριξης μπόιλερ (διαφορετικών τύπων ηλιακών)

Τιμή 32€

Αυτό το σετ στήριξης μπορεί να προσαρμοστεί στις περισσότερες βάσεις ηλιακών θερμοσιφώνων έτσι ώστε να διευκολύνεται η τοποθέτηση ενός οποιόδηποτε μπόιλερ.

ΔΙΕΘΝΗΣ ΑΝΑΓΝΩΡΙΣΗ
WORLD WIDE RECOGNITION

SPF/ITR
Solarenergie Prüf und Forschungsstelle Rapperswill
SWITZERLAND

Australian Standard

TNO Bouw
The Netherlands

ENEA
Centro Ricerche della Trisaia
Laboratorio di Qualificazione Collettori e Sistemi Solari
ITALIA

Procédés solaires
QB
www.eurovent-certification.com

NATIONAL CENTRE FOR SCIENTIFIC RESHEARCH "DEMOKRITOS" GREECE

Australian Water Quality Centre
NATA
WORLD RECOGNISED ACCREDITATION

WaterMark

INTA
Instituto Nacional de Técnica Aeroespacial
España

INETI
Instituto Nacional de Engenharia e Tecnologia Industrial

DCL
PRODUCT CONFORMITY

BIOENERGY INSTITUTE

Solar Keymark

SABS
APPROVED

Botswana Tecnology Centre

TÜV
ENERGIE UND SYSTEME
GERMANY

KOREAN INSTITUTE

CE
EUROPEAN UNION

CDER
Centre de Développement des Energies Renouvelables
Algeria

Commission of the European Communities
JOINT RESEARCH CENTER
Ispra Establishment

1ο Βραβείο Επιχειρηματικής Αρίστευσης

ΥΠΟΥΡΓΕΙΟ ΑΝΑΠΤΥΞΗΣ
Γενική Γραμματεία Βιομηχανίας

HELIOAKMI®

ΗΛΙΟΑΚΜΗ Α.Β.Ε.Ε. ΝΕΑ ΖΩΗ 19300 ΑΣΠΡΟΠΥΡΓΟΣ, ΑΤΤΙΚΗ ΕΛΛΑΔΑ
ΤΗΛ.: (+30) 210 55.95.624 - 55.95.625 - 55.95.626 • FAX: (+30) 210 55.95.723
Web-site: www.helioakmi.com • e-mail: megasun@helioakmi.com

Helioakmi S.A., NEA ZOI 19300 ASPROPYRGOS, ATTIKI - GREECE
Tel.: (+30) 210 55 95 624 - 210 55 95 625 - 210 55 95 626, Fax: (+30) 210 55 95 723
Web-site: www.helioakmi.com • e-mail: megasun@helioakmi.com

ASSOS BOILERS

SOLARNET S.A., Head office: 79th km, Athens-Lamia National Road,
32200 YPATO THIVON, Branch: 19300, Aspropyrgos, Lakos Kamaterou.
Tel: (+30) 22620 72070-1 Fax: (+30) 22620 72122
Email: solarnet@otenet.gr, info@assosboilers.com, www.assosboilers.com

Η ΗΛΙΟΑΚΜΗ Α.Ε. διατηρεί το δικαίωμα να αλλάξει όλες τις προδιαγραφές των προϊόντων και των εξαρτημάτων τους χωρίς προηγούμενη προειδοποίηση.
HELIOAKMI S.A. reserves the right to change all specifications of the products and accessories without prior notice.

03.2021